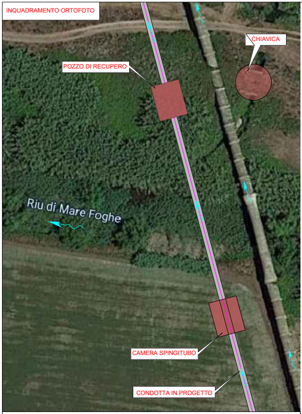
INQUADRAMENTO ORTOFOTO
CHIAVICA
POZZO DI RECUPERO
Riu di Mare Foghe
CAMERA SPINGITUBO
CONDOTTA IN PROGETTO

Finanziato dall'Unione europea
NextGenerationEU

INTERVENTO INFRASTRUTTURE IDRICHE – SEZIONE INVASI
(LEGGE DI BILANCIO 2018, ART.1 COMMA 518)

IMPERMEABILIZZAZIONE DEL CANALE ADDUTTORE DESTRA TIRSO

C. A. T. P0820 | **C.U.P.: G27H21036250001**

PROGETTO ESECUTIVO

Il Progettista
Ing. Francesco Castagna

I Collaboratori

Il Responsabile del Procedimento
Dott. Agr. Serafino Angelo Meloni

Il Committente
Consorzio di Bonifica dell'Oristanese
Il Presidente
Dott. Carlo Corrias

Titolo

Attreversamento subalveo canale "Rio Foghe" situazione post operam, intervento Tramatza

Allegato
3.5

Rev.	Data	Nome file	Redattore	Verificatore
01	06/2023	1537P0820attr_sub_alv_post_trama_Rev01_FC	Ing. F. Castagna	Ing. G. Zuddas

ISTITUTO GIORDANO Ufficio Tecnico Consortile certificato ISO 9001:2015 n. 3278 - scadenza 18/06/2023

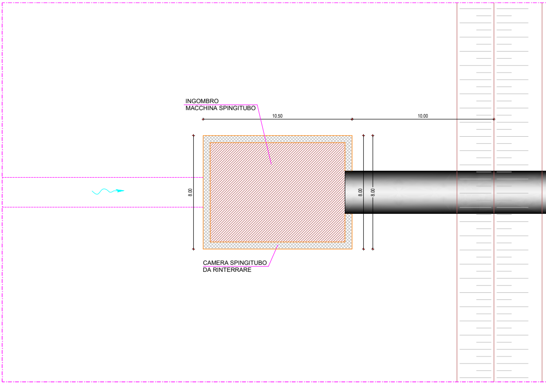
INGOMBRO
MACCHINA SPINGITUBO
10.50
10.00
8.00
8.00
8.00
CAMERA SPINGITUBO
DA RINTERRARE

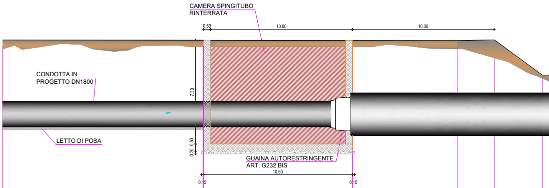
CAMERA SPINGITUBO
RINTERRATA
0.50
10.00
10.00
CONDOTTA IN
PROGETTO DN1800
7.30
LETTO DI POSA
0.50
0.20
GUAINA AUTORESTRINGENTE
ART. G232.BIS
10.50
0.15
0.15

SCALA LUNGHEZZE 1:100
SCALA ALTEZZE 1:100

0.00

Punti battuti terreno	59		59.1		59.2		60		61		62
Quote Terreno	8.78		8.78		8.78		8.74		8.79		6.31
Distanze parziali Terreno		14.17		10.50		7.39		2.61		3.39	
Progressive Terreno	306.61		320.78		331.28		338.67		341.28		344.67
Quote Progetto (fondo scavo)	2.46		0.78		0.78		2.06		2.06		2.06
Dislivello Scavo	6.32		8.00		8.00		6.68		6.73		4.25

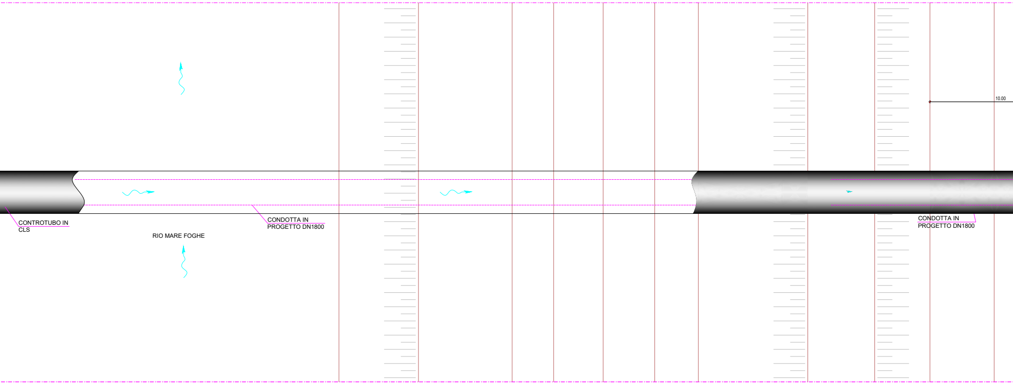
10.00
CONTROTUBO IN CLS
CONDOTTA IN PROGETTO DN1800
RIO MARE FOGHE
CONDOTTA IN PROGETTO DN1800

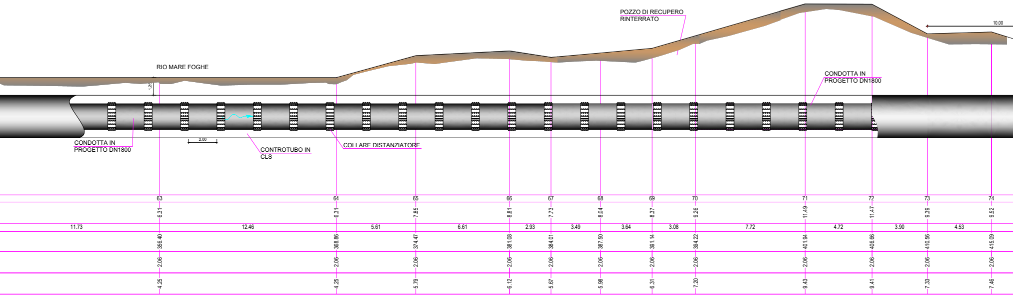
POZZO DI RECUPERO RINTERRATO
10.00
RIO MARE FOGHE
1.25
CONDOTTA IN PROGETTO DN1800
CONDOTTA IN PROGETTO DN1800
2.00
CONTROTUBO IN CLS
COLLARE DISTANZIATORE
63 64 65 66 67 68 69 70 71 72 73 74
6.31 6.31 7.85 8.81 7.73 8.04 8.37 9.26 11.49 11.47 9.39 9.52
11.73 12.46 5.61 6.61 2.93 3.49 3.64 3.08 7.72 4.72 3.90 4.53
356.40 368.86 374.47 381.08 384.01 387.50 391.14 394.22 401.94 406.66 410.56 415.09
2.06 2.06 2.06 2.06 2.06 2.06 2.06 2.06 2.06 2.06 2.06 2.06
4.25 4.25 5.79 6.12 5.67 5.98 6.31 7.20 9.43 9.41 7.33 7.46

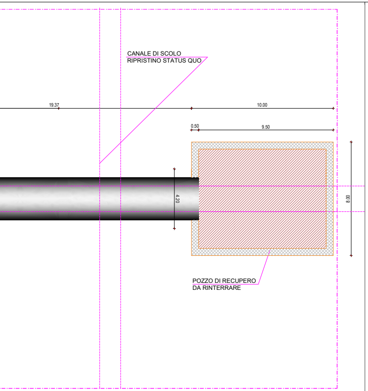
CANALE DI SCOLO
RIPRISTINO STATUS QUO
19.37
10.00
0.50
9.50
4.20
8.00
POZZO DI RECUPERO
DA RINTERRARE

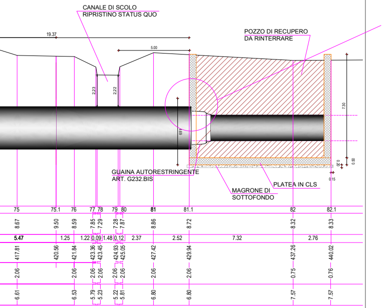
CANALE DI SCOLO
RIPRISTINO STATUS QUO
19.37
5.00
POZZO DI RECUPERO
DA RINTERRARE
2.23
2.22
4.69
7.30
0.50
0.20
0.15
GUAINA AUTORESTRINGENTE
ART. G232.BIS
MAGRONE DI
SOTTOFONDO
PLATEA IN CLS
75 75.1 76 77 78 79 80 81 81.1 82 82.1
8.67 9.50 8.59 7.85 7.29 7.28 7.87 8.86 8.72 8.32 8.33
5.47 1.25 1.22 0.09 1.48 0.12 2.37 2.52 7.32 2.76
417.81 420.56 421.84 423.36 423.45 424.93 425.05 427.42 429.94 437.26 440.02
2.06 2.06 2.06 2.06 2.06 2.06 2.06 2.06 0.75 0.76
6.61 6.53 5.79 5.23 5.22 5.81 6.80 6.80 7.57 7.57

Particolare Costruttivo

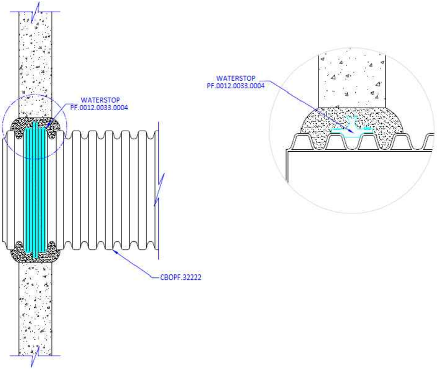
WATERSTOP
PF.0012.0033.0004
CBOPF.32222
WATERSTOP
PF.0012.0033.0004

Particolare Costruttivo

TUBI IN CEMENTO ARMATO PER POSA A SPINTA

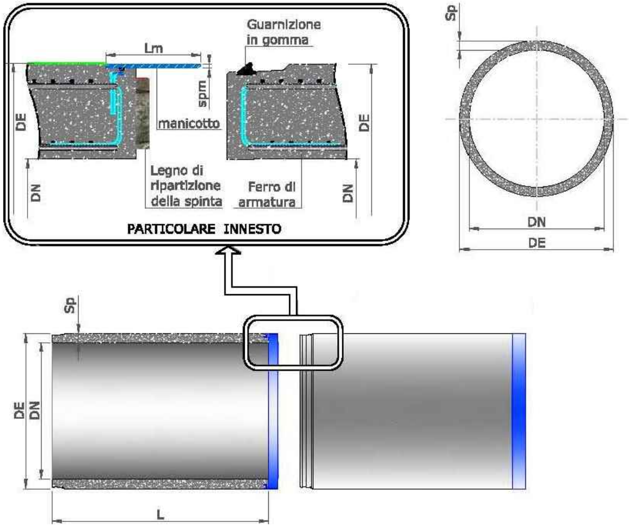
Guarnizione in gomma
Lm
spm
manicotto
DE
DN
Legno di ripartizione della spinta
Ferro di armatura
DE
DN
PARTICOLARE INNESTO
Sp
DN
DE
Sp
DE
DN
L

Dimensioni tubo circolare (mm)		
DN [mm]	L [mm]	SP [mm]
2.500	2.300	250

Particolare Costruttivo tubo in PEAD DN 1800

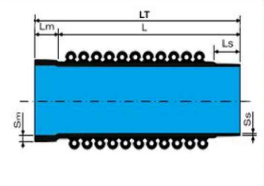
LT
Lm
L
Ls
Sm
Ss

DN/DI	mm	1.800
DE	mm	1.962
h	mm	81
DCT	mm	50
S1	mm	30
S2	mm	-
S3	mm	-
S4	mm	4
a	mm	120
L max	mm	6000
Lm	mm	150
Ls	mm	150

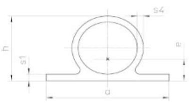

Particolare collare distanziatore

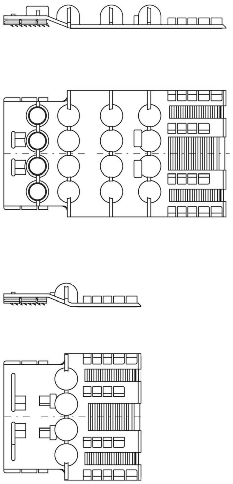

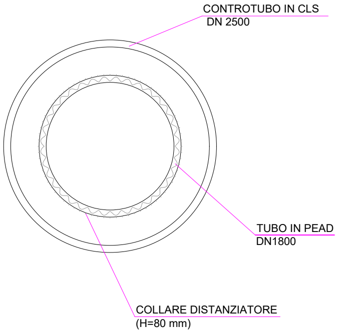
CONTROTUBO IN CLS
DN 2500
TUBO IN PEAD
DN1800
COLLARE DISTANZIATORE
(H=80 mm)