Sezione C-C
Scala 1:40

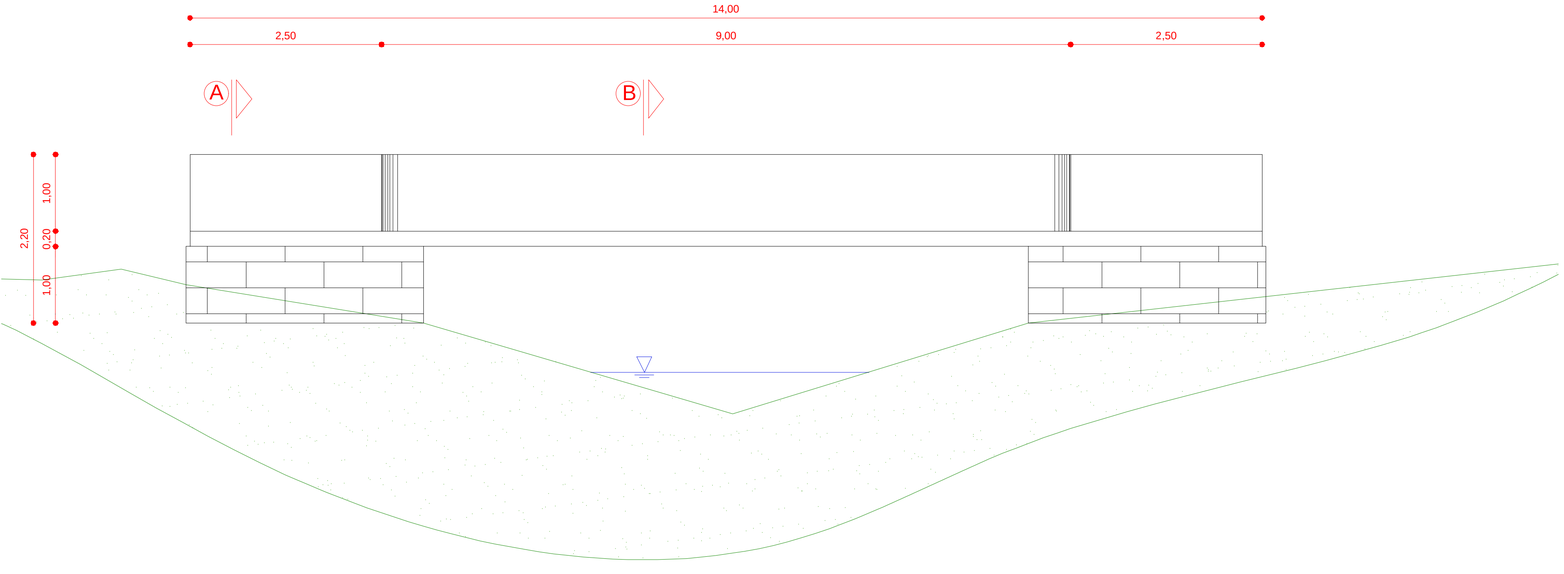

Sezione B-B
Scala 1:25

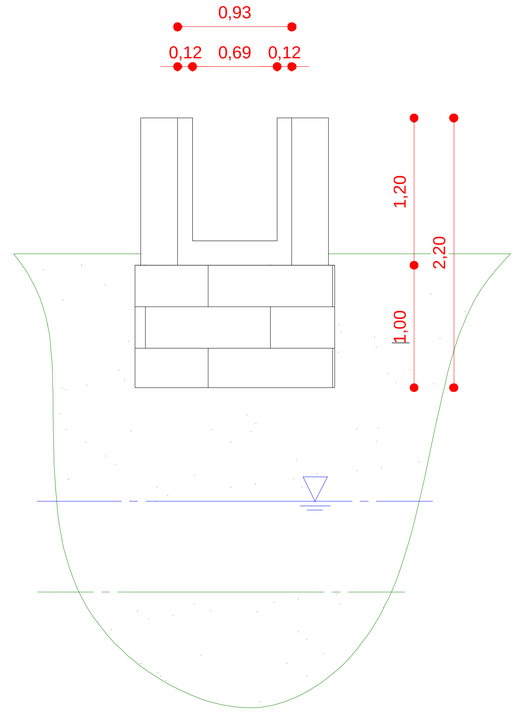

Sezione A-A
Scala 1:25

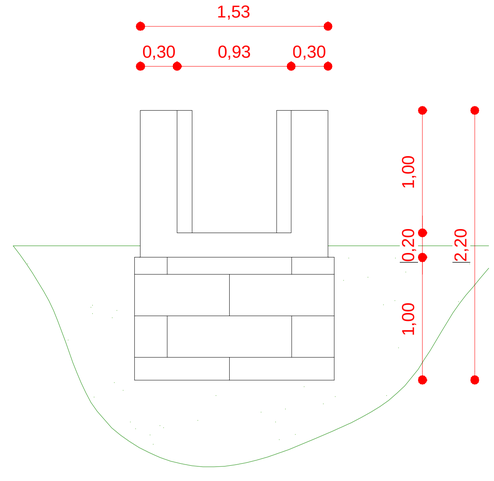

Prospetto
Scala 1:40

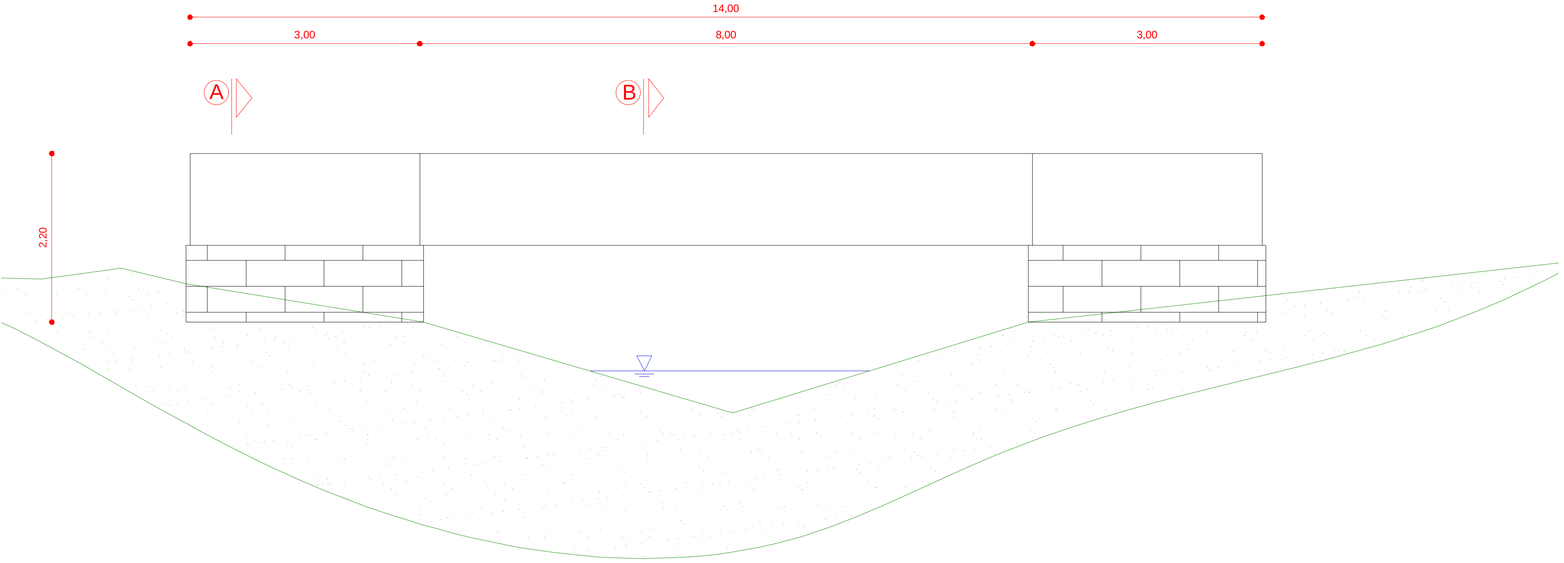

Planimetria
Scala 1:40

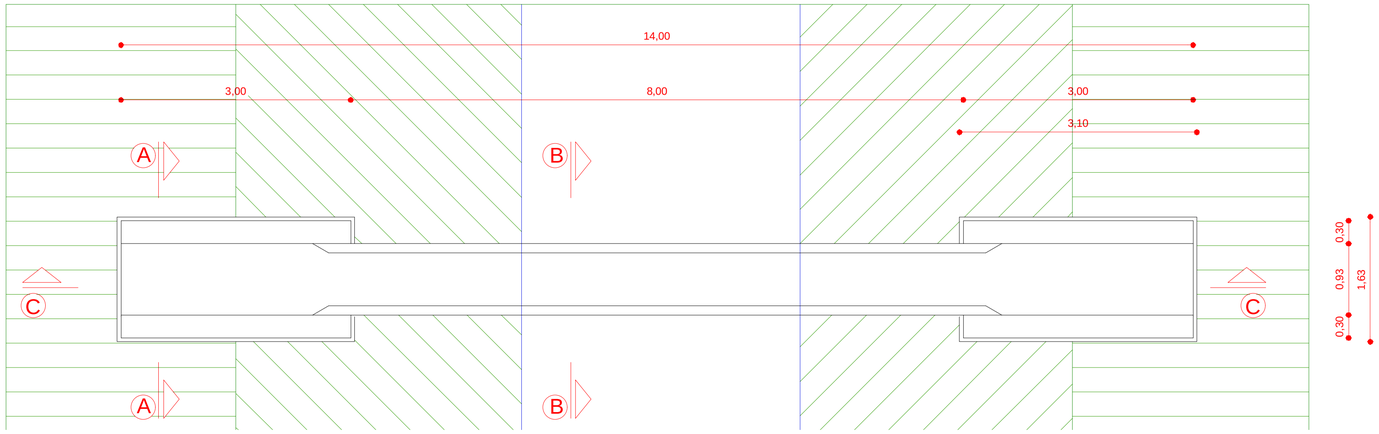

CONSORZIO DI BONIFICA DELL'ORISTANESE
Via Cagliari n. 170 - Oristano

OPERE DI MITIGAZIONE DEL RISCHIO IDROGEOLOGICO DELLE AREE IN RIVA DESTRA DEL FIUME TIRSO. INTERVENTI DI RIMOZIONE DELLE INTERFERENZE DEL RIO NURA CRABA NEI TERRITORI DI SOLARUSSA, SIAMAGGIORE E ORISTANO - II stralcio funzionale

C.A.T. P0323	C.U.P.: G93C23000680002	C.I.G.: .....

PROGETTO ESECUTIVO

Progettista
Ing. Giovanni Manca

Responsabile del Procedimento
Dott. Ing. Giorgio Bravin

Il Consorzio di Bonifica dell'Oristanese
Il Presidente
Dott. Carlo Corrias

Titolo	Allegato
Particolare stato di fatto Sezione B11	1.3

Rev.	Data	Nome file	Redattore	Verificatore
00	13.11.2023	1506P0323partsezb11GM	Ing. Giovanni Manca	Ing. Giorgio Bravin
01	23.01.2024	1506P0323partsezb11Rev1GM	Ing. Giovanni Manca	Ing. Giorgio Bravin

ISTITUTO GIORDANO Ufficio Tecnico Consortile certificato ISO 9001:2015 n. 3278 - scadenza 18/06/2026